8 СЕРИЯ: 8.5Y

МАКС. ГРУЗОПОДЪЕМНОСТЬ	МОЩНОСТЬ ДВИГАТЕЛЯ	СКОРОСТЬ	ГИДРОПОТОК	ВЫСОТА ПОДЪЕМА
1640 КГ	50 ЛС	16 КМ/Ч	85 Л/МИН	3,2 М

ACI
ATTACHMENT CONTROL INTERFACE

ONE DRIVE

Модель	**8.5 Y**
Двигатель	Yanmar 4TNV88 - 4 цилиндра - 2190 см^3
Экологический стандарт	Stage IIIA
Мощность/Крутящий момент	50 ЛС / 140 Нм @ 1200 об. мин.
Топливо	Дизель
Трансмиссия	Гидростатическая OneDrive
Максимальная скорость (1)	16 км/ч
Поток гидравлической жидкости	85 л/мин
Максимальная высота подъема	3,2 м
Опрокидывающая нагрузка (макс.) (2)	2050 кг
Грузоподъемность в прямом положении (макс.) (3)	1640 кг
Отрывное усилие / 50 cm	1700 кг
Толкающее усилие (с)	2190 кгс
Удельное давление на грунт (стандартные шины)	868 кг/м^2
Радиус поворота: внутренний/внешний	960/2200 мм
Стандартные шины (Тракторный профиль)	26x12.00-12 ET-50
Вес	1750 кг
Артикул	**C964030**

(1) Максимальная скорость, которая может быть достигнута при использовании шин самого большого диаметра на ровной поверхности и на машине без навесного оборудования.
(2) Предел опрокидывания с задними противовесами и стрелой, приподнятой над землей. Вес навесного оборудования включен.
(3) Максимальный вес, который можно поднять с земли, машина стоит прямо с задними противовесами. Вес навесного оборудования включен. Примечание: Подробный график нагрузки см. в Руководстве по эксплуатации.

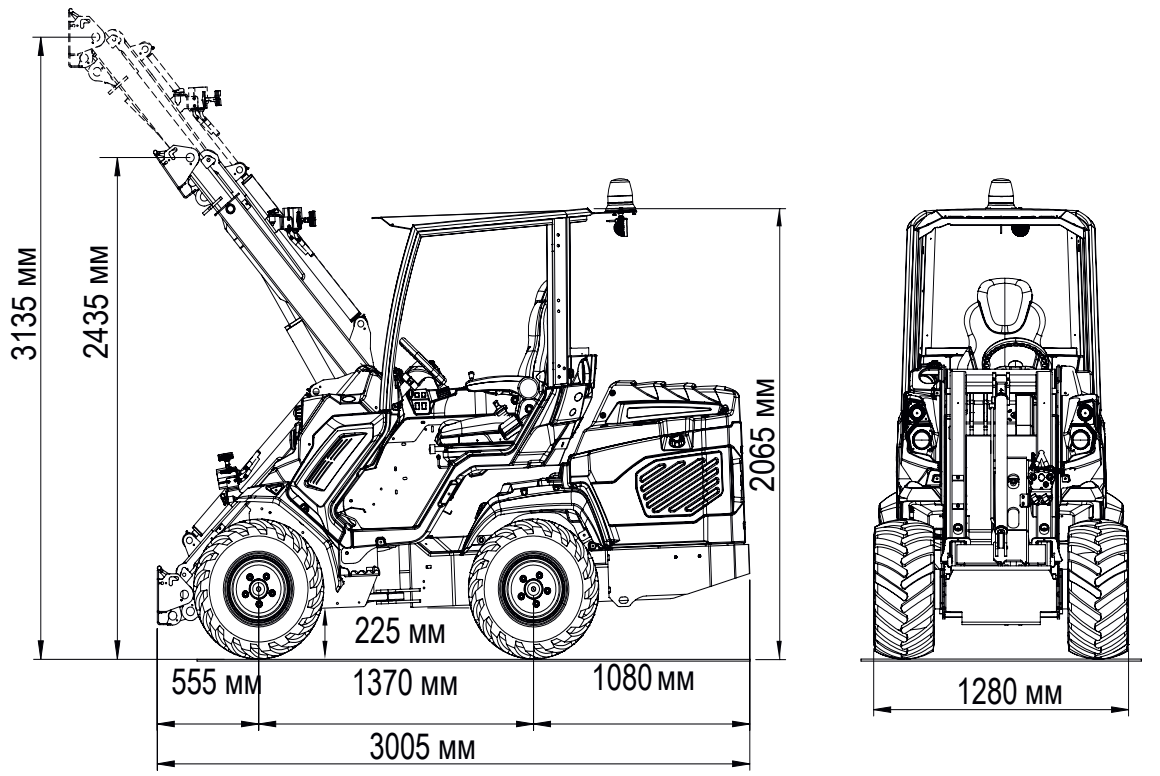

Размер шин	Высота	Ширина
26X12.00-12 ET-50	2065 мм	1280 мм
400/50-15 (31X15.50-15) ET-100	2130 мм	1470 мм

ОСОБЕННОСТИ

- Дизельный двигатель Yanmar 4TNV88 4 цилиндра, 2190 см^3, жидкостное охлаждение и электрический запуск, свечи накаливания
- STAGE IIIA
- **Система OneDrive:** DBS (Система Динамической Блокировки) и Круиз Контроль, активируемые джойстиком
- Многофункциональный джойстик с поддержкой ACI (22 функции)
- Сверхпрочные панели корпуса
- Насос переменной производительности с гидравлическим пилотным управлением
- Система Hi-Flow
- Самоблокирующийся многодисковый стояночный тормоз.
- Н-образная телескопическая стрела с функцией самовыравнивания
- Радиально-поршневые высокоэффективные сверхмощные колесные моторы
- 4WD гидростатические двигатели с прямым приводом и пропорциональным сервоуправлением
- Охладитель гидравлического масла
- Гидравлический мультиконнектор
- ROPS-FOPS Уровень 1
- Графический LCD дисплей с запрограммированным сервисным интервалом
- 2 передних рабочих фонаря
- Полностью регулируемое
- эргономичное сиденье с подогревом, подлокотниками и ремнем безопасности.

8 SERIES: 8.5S K

NEW

МАКС. ГРУЗОПОДЪЕМНОСТЬ	МОЩНОСТЬ ДВИГАТЕЛЯ	СКОРОСТЬ	ГИДРОПОТОК	ВЫСОТА ПОДЪЕМА
1640 КГ	57 ЛС	22 КМ/Ч	70 Л/МИН	3,2 М

ACI
ATTACHMENT CONTROL INTERFACE

Модель	8.5S K STAGE IIIB
Двигатель	Kohler KDI 1903 - 3 цилиндра 1861 см^3 - Turbo common rail
Экологический стандарт	Stage IIIB - TIER 4 Final
Мощность/Крутящий момент	57 ЛС / 225 Нм @ 1500 об.мин
Топливо	Дизель
Трансмиссия	Гидростатическая
Максимальная скорость (1)	11 - 22 км/ч
Поток гидравлической жидкости	70 л/мин
Максимальная высота подъема	3,2 м
Опрокидывающая нагрузка (макс.) (2)	2050 кг
Грузоподъемность в прямом положении (макс.) (3)	1640 кг
Отрывное усилие / 50 см	1700 кг
Толкающее усилие (с)	2190 кгс
Удельное давление на грунт (стандартные шины)	890 кг/м^2
Радиус поворота: внутренний/наружный	820/2295 мм
Стандартные шины (Тракторный профиль)	400/50-15 (31x15.50-15) ET-100
Вес	1790 кг
Артикул	**C964007**

(1) Максимальная скорость, которая может быть достигнута при использовании шин самого большого диаметра на ровной поверхности и на машине без навесного оборудования.
(2) Предел опрокидывания с задними противовесами и стрелой, приподнятой над землей. Вес навесного оборудования включен.
(3) Максимальный вес, который можно поднять с земли, машина стоит прямо с задними противовесами. Вес навесного оборудования включен.
Примечание: Подробный график нагрузки см. в Руководстве по эксплуатации.