ИЗМЕЛЬЧИТЕЛЬ ВЕТОК

http://tiny.cc/bio-shredder

ОСОБЕННОСТИ И ПРЕИМУЩЕСТВА

- **Компактные размеры**
- **Отличный инструмент для рубки веток и небольших стволов деревьев**
- **Ручная подача и разгрузка желоба вращения**
- **Оборудован системой аварийной остановки**
- **Может складываться для удобной транспортировки**

Измельчитель веток с гидравлическим приводом является мощным инструментом для быстрого измельчения садовых отходов и веток деревьев до состояния мульчи многоразового использования. В сочетании с MultiOne измельчитель веток может работать в местах, недоступных для традиционного буксируемого измельчителя.
Конструкция машины включает в себя подающий ролик, который втягивает ветви диаметром до 90 мм в секцию измельчителя с контролируемой безопасной скоростью. Затем стружка обрабатывается секцией измельчителя, превращая древесную стружку в мульчу. Оператор остается в безопасности во время процесса дробления / измельчения.

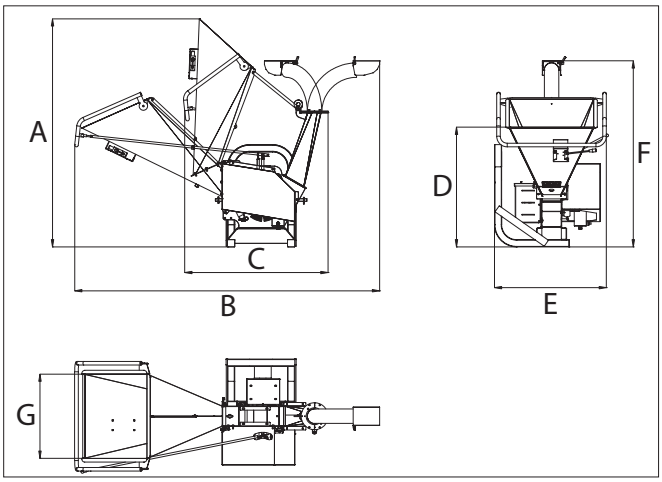

Габариты (мм)						
A	B	C	D	E	F	G
1890	2110	1170	1000	940	1550	700

Модель	Макс. диаметр ветки	Вес	Артикул
Измельчитель веток	9 см	210 кг	**C890730**

Совместимость	1.1	2.3	4.2	5.2	5.3 7.2	6.3	7.3	8.4	8.5 9.5	9.6	10.8 10.9	6.3SD	7.3SD 8.4SD	9.5SD	12.4*	EZ

(*) необходим адаптер C890025

Макс. совместимо | Совместимо | Несовместимо

MULTI ONE